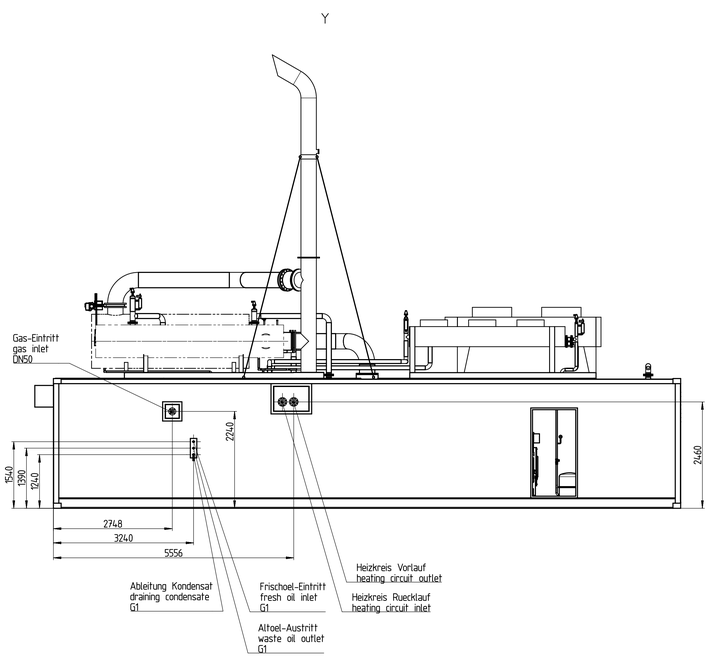

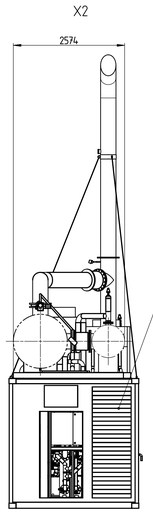

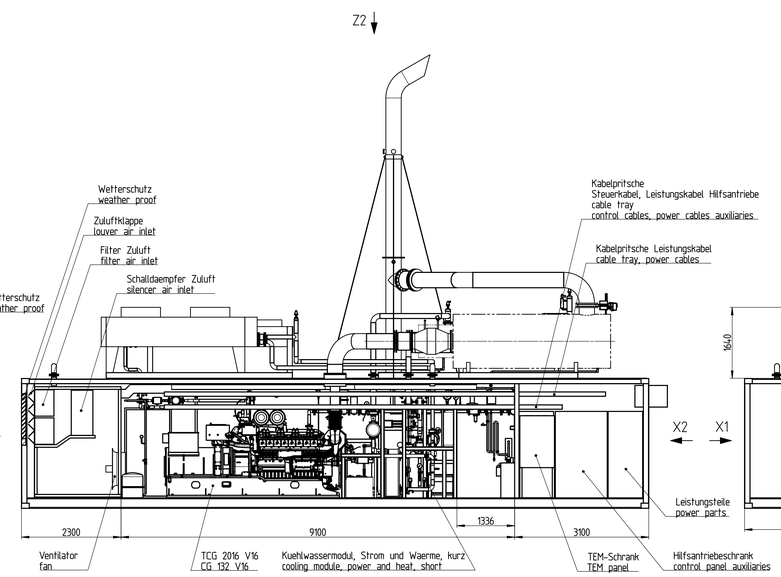

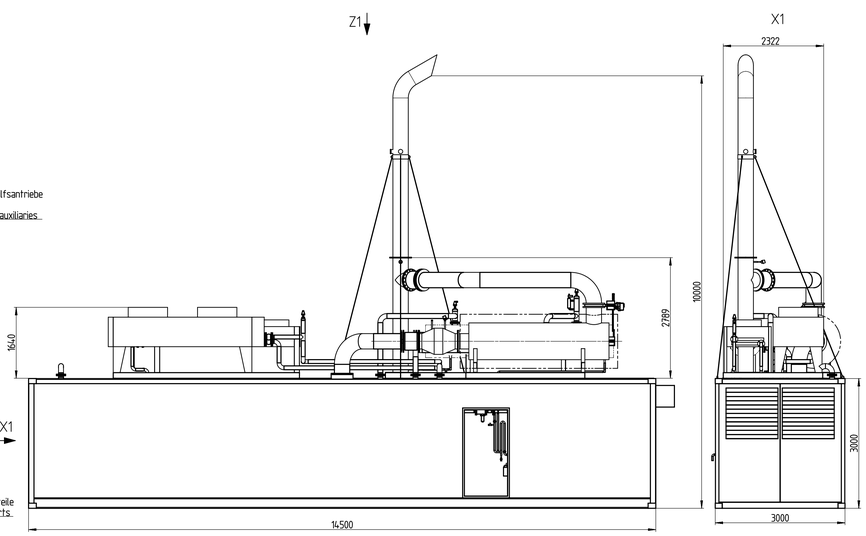

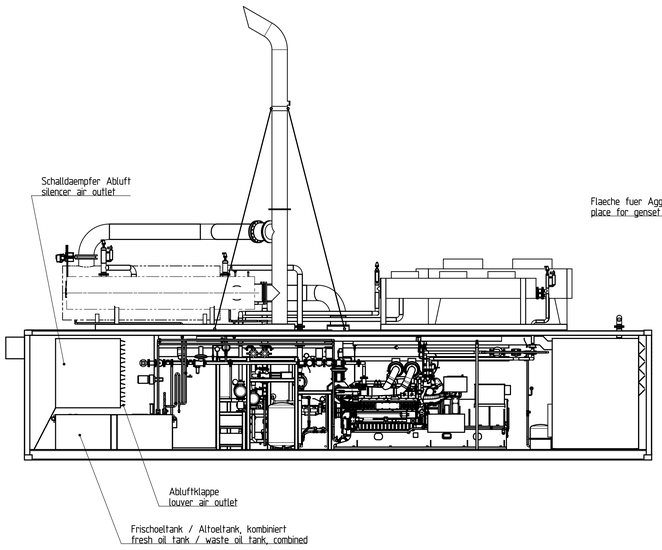

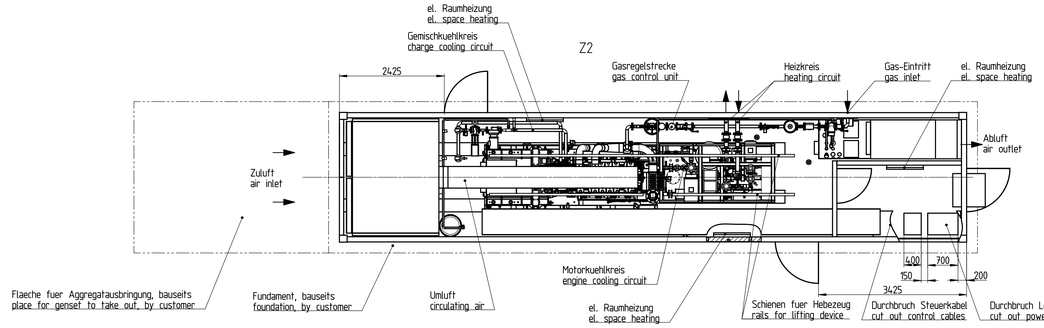

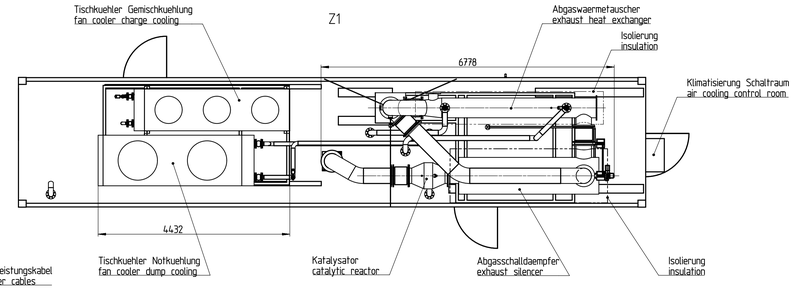

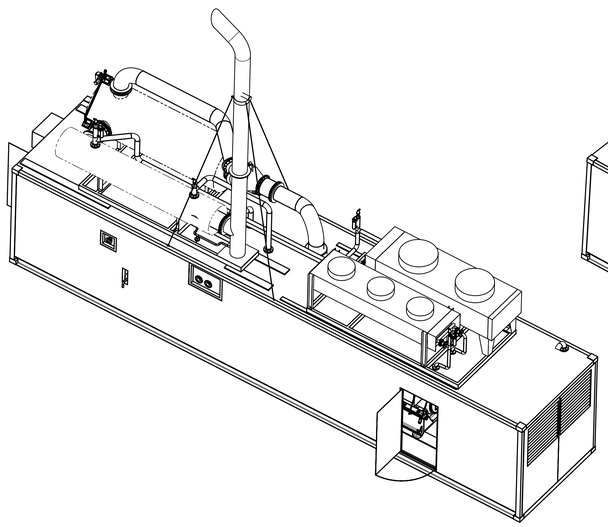

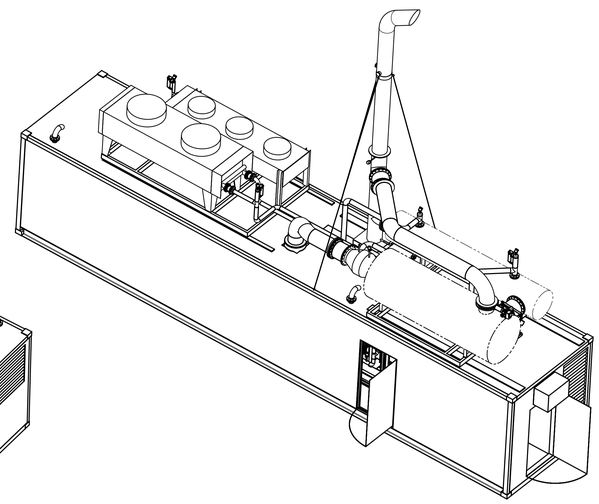

Modulcontainer TCG 2016 V16
Modular Container CG 132 V16
Strom Waerme
Power Heat

Masse in mm
DIMENSIONS ARE IN MILIMETERS
Allgemeintoleranzen
GENERAL TOLERANCES
ISO 2768-mK

Wenn nicht anders angegeben
UNLESS OTHERWISE SPECIFIED
Werkstückkanten
nach DIN ISO 13715
CORNERS PER DIN ISO 13715
+0.3 +0.6
Form- und Lagetoleranzen
nach ISO1101 u. DIN7167
GEOMETRIC TOLERANCES PER ISO1101 AND DIN7167
Oberflächen Angaben nach ISO 1302
SURFACE TEXTURE PER ISO 1302 IN MICROMETERS

Werkstoff
MATERIAL

Darstellungs-Methode
PROJECTION METHOD
ISO 128

Maßstab
SCALE 1:50
Gewicht
WEIGHT 28 to
Rohteil-Nr.
BLANK NO.

Bauart
TYPE
TCG 2016 V16
CG 132 V16

	NX	Datum/DATE	Name/NAME
BEARB. DRAWN		17.03.14	Hoppe-Schul
NORM. STANDARDS		25.03.14	Fox
FREIGAB. RELEASED		27.03.14	Sergin
CE DPT.	VD-S3		

Benennung
TITLE
ANLAGENPLAN
ENGINE ERECT. DRWG
0020382

ZYL. hier
REPLACES

INDEX DOC.	Änderung REVISION	Datum/Name DATE/NAME
00		/
00	M0420-95-0001/002	14.03.14 / Hoppe-Schul

Caterpillar
Energy
Solutions GmbH ©

Sachnummer
IDENTIFICATION NUMBER
12407066

Zeichn. Art. DWG. TYPE: U
Zeichn. For. DWG. FOR.: A
Tech. Ordnungsnummer
TECH.-ORDER-NUMBER: 0420-93

BLATT SHEET 1 VON OF 2 BL. SHT.

ITEM: K12407066

CAD-System: NX

S4-A0/3 DIN A0

COPYING OF THIS DOCUMENT, AND USING IT FOR OTHERS AND THE DISCLOSURE OF ITS CONTENTS IS PROHIBITED, UNLESS PERMITTED WITHOUT EXPRESS AUTHORITY. OFFENDERS ARE LIABLE TO THE PAY-MENT OF DAMAGES. ALL RIGHTS ARE RESERVED IN THE EVENT OF A PATENT, UTILITY MODEL OR DESIGN GRANT OF A FOREIGN OR THE REGISTRATION OF A UTILITY MODEL OR DESIGN.

Massstäbe nach Verwendung, diese Unterlage, Verwendung und Mitteilung ihres Inhalts nur mit unserer ausdrücklichen Genehmigung. Zuwiderhandlungen verpflichten zu Schadenersatz. Alle Rechte für den Fall der Patenterteilung oder Gebrauchsmuster-Eintragung vorbehalten.

Hinweis: ALL Angaben in Klammern ( ) gelten nur für Ausführung ( ).
NOTE: ALL DATA IN PARENTHESES ( ) ARE NOT ON MARCHLIN.

23-May-2014 16:18:50 CrI Exp PDF

Blockfundament
block-foundation

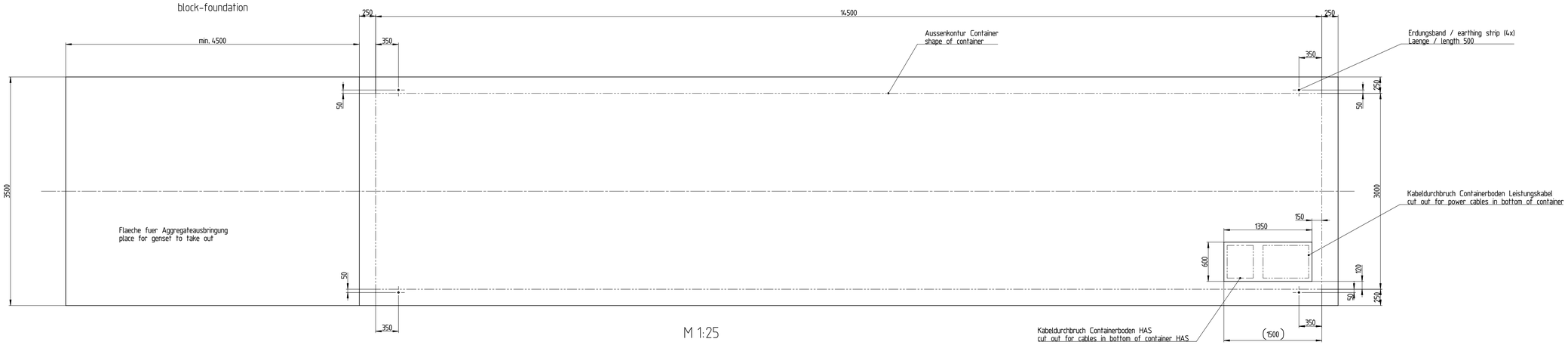

M 1:25

Streifenfundament
strip-foundation

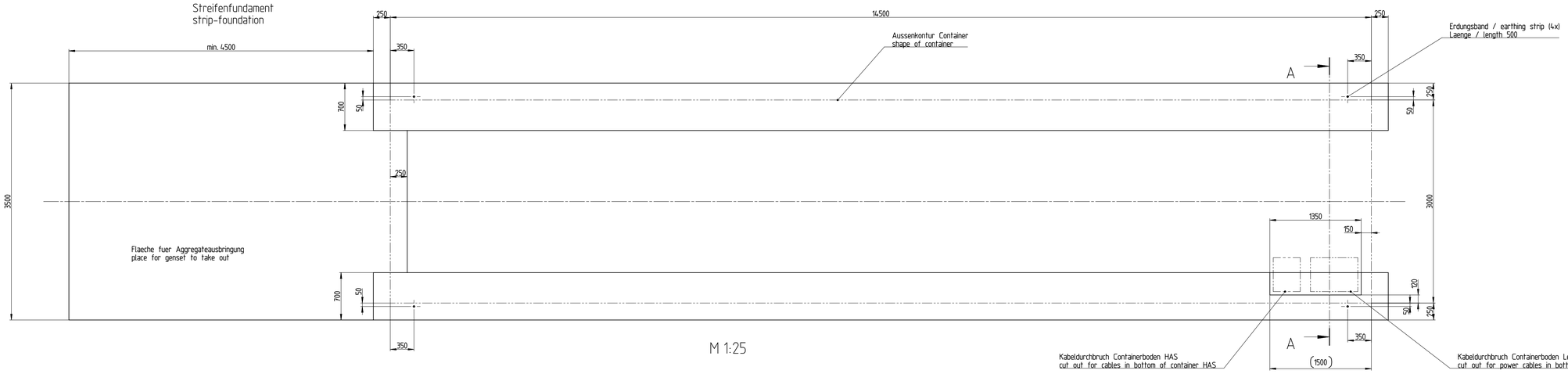

M 1:25

A-A

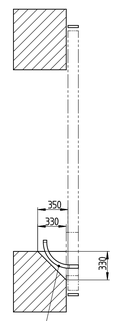

Fundamenthoehe und Bewehrung gemaess Auslegung durch bauseitigen Statiker
unter Beruecksichtigung der oertlichen Bodenverhaeltnisse
Stahlbeton nach Angabe des bauseitigen Statikers
Oberflaeche des Fundaments in Laengs- und Querrichtung waagrecht
Max. Differenz der Ebenheit 5 mm laengs, 2 mm quer
Frostsicherheit beachten

height of foundation and reinforcement calculated by stress analyst by customer
under consideration of local conditions
reinforced concrete by specification of stress analyst by customer
surface of foundation horizontal in longitudinal and crosswise direction
max. difference of planeness 5 mm in length, 2 mm in width
Consider freeze-proof

Modulcontainer TCG 2016 V16
Modular Container CG 132 V16
Strom Waerme
Power Heat

Masse in mm
DIMENSIONS ARE IN MILIMETERS
Allgemeintoleranzen
GENERAL TOLERANCES
ISO 2768-mK

Wenn nicht anders angegeben
UNLESS OTHERWISE SPECIFIED
Werkstückkanten
nach DIN ISO 13715
CORNERS PER DIN ISO 13715
+0.3 +0.6
Form- und Lagetoleranzen
nach ISO1101 u. DIN7167
GEOMETRIC TOLERANCES PER ISO1101 AND DIN7167
Oberflächen Angaben nach ISO 1302
SURFACE TEXTURE PER ISO 1302 IN MICROMETERS

Werkstoff
MATERIAL

Maßstab
SCALE 1:50
Gewicht
WEIGHT 28 to
Rohteil-Nr.
BLANK NO.
Darstellungs-Methode
PROJECTION METHOD
ISO 128

Bauart
TYPE
TCG 2016 V16
CG 132 V16

	NX	Datum/DATE	Name/NAME
BEARB. DRAWN		17.03.14	Hoppe-Schul
STANDARD		25.03.14	Fox
GENEHM. APPROVED		27.03.14	Sergin
ABT. DEPT.	VD-S3		

Benennung
TITLE
ANLAGENPLAN
ENGINE ERECT. DRWG
0020382

Caterpillar
Energy
Solutions GmbH ©

Sachnummer
IDENTIFICATION NUMBER
12407066
Ord. ORD.
U
Ca. CHA.
A
Fr. FOR.
0
Techn. Ordnungsnummer
TECH.-ORDER-NUMBER
0420-93
BLATT SHEET 2
VON OF 2
BL. SHT.
ITEM: K12407066

ERS. für
REPLACES

INDEX DOC.	Änderung REVISION	Datum/Name DATE/NAME
00		/
00	M0420-95-0001/002	14.03.14 / Hoppe-Schul

COPYING OF THIS DOCUMENT, AND CONCEIT TO OTHERS AND THE
COMMUNICATION OF ITS CONTENTS, IS NOT PERMITTED
WITHOUT EXPRESS AUTHORITY. OFFENDERS ARE LIABLE TO THE PAY
DAMAGES. ALL RIGHTS ARE RESERVED IN THE EVENT OF A PATENT
GRANT OR A REGISTRATION OF A UTILITY MODEL OR DESIGN.

Massstab nur bei Original im Format 1:1 gültig
SCALE ONLY VALID FOR ORIGINALS IN FORMAT 1:1
ARE NOT OUTDATED.

Vorlage zum Verwendungs, Bear. Umfang, Verwendungszweck und Gültigkeit wurde durch den automatisch eingeprüft. Zusätzlichfragen an Ersteller oder Verwender. Ausdrucke sind nur zur Papierablage oder Gesachsnutzung zulässig.